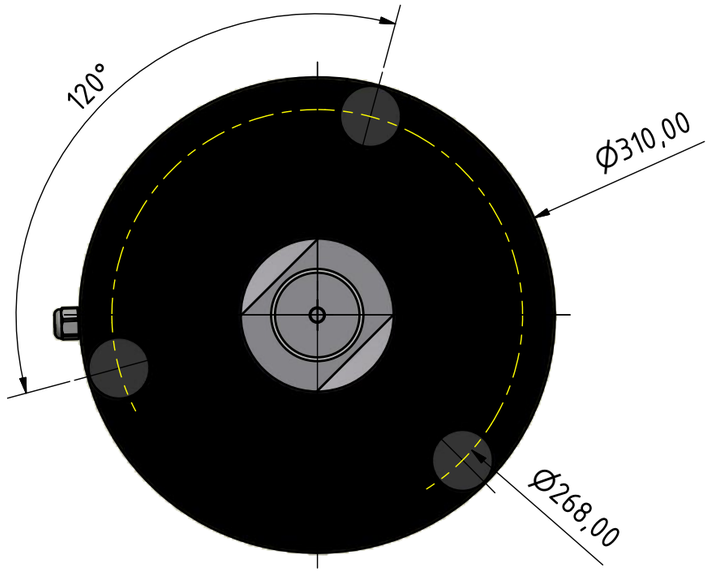

Blattfeder

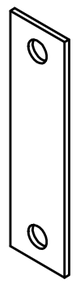

Schwingmagnet WI 7-9

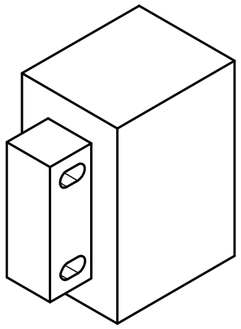

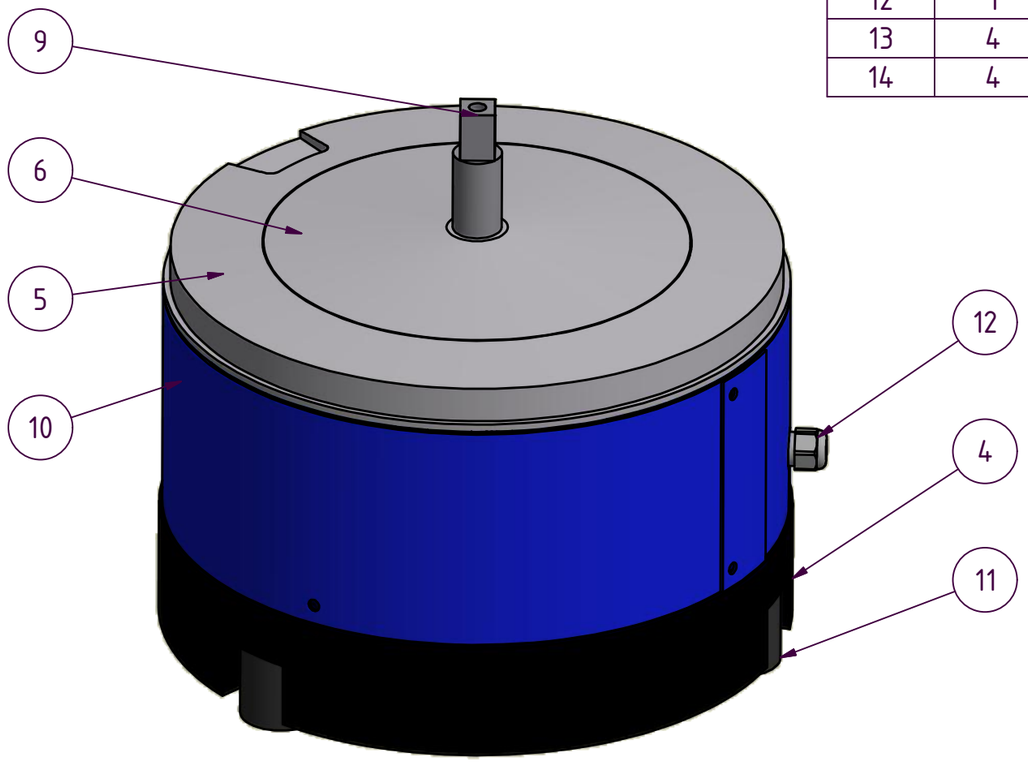

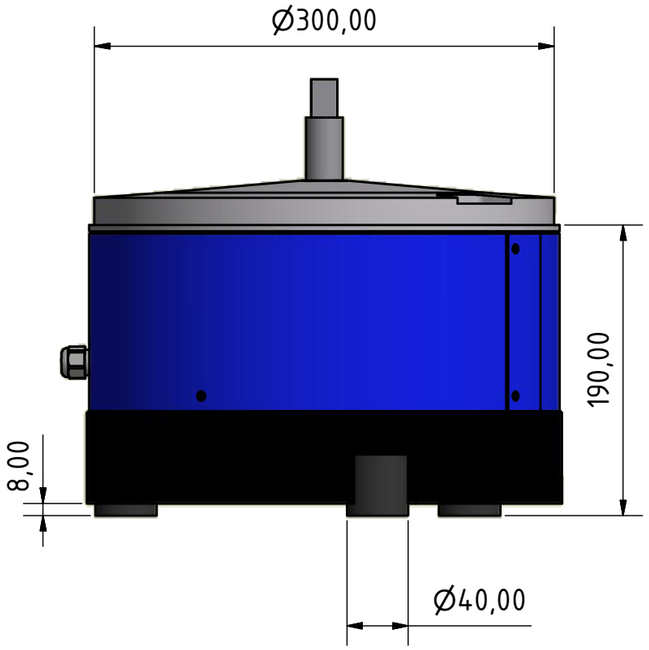

Stückliste

OBJEKT	ANZAHL	BAUTEILNUMMER
1	2	530-220-1100-07 Magnetbaugruppe links
2	4	530-220-1100-11-Federbock
3	1	530-220-1100-20-Winkel
4	1	530-228-1100-01-Unterteil
5	1	530-228-1100-02-Oberteil
6	1	530-228-1100-03-Pilz
7	1	530-228-1100-04-Rohr
8	1	530-228-1100-05-Bodenplatte
9	1	530-228-1100-06-Transportstück
10	1	530-228-1100-09-Abdeckung
11	3	Elastikpuffer-40-40-M8
12	1	SKINTOP® K-M 16x1,5 Kunststoff
13	4	Skt.-Mutter DIN 555-5 - M6
14	4	Stiftschraube DIN 835 - M6 x 40

ads gmbh suhl

	Datum	Name
Gezeichnet	29.06.2009	R.O.Adam
Kontrolliert		
Norm		

Status | Änderungen | Datum | Name

Grundgerät Vibrationsförderer
Gewicht: 50 Kg
Regler: SMART Nr.: 51221

530-228-1100-00-VWF10

1

A3