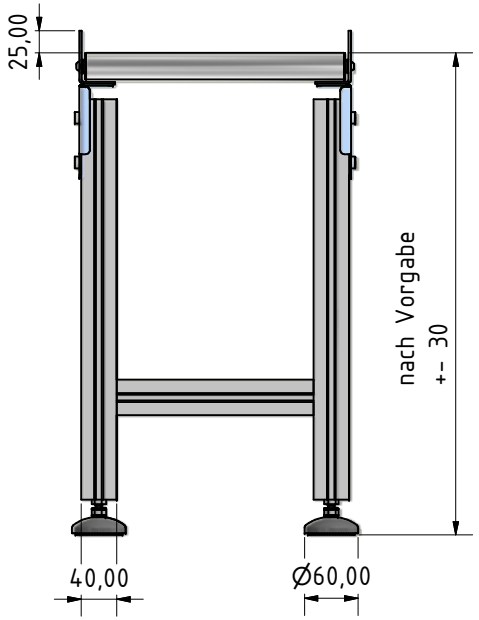


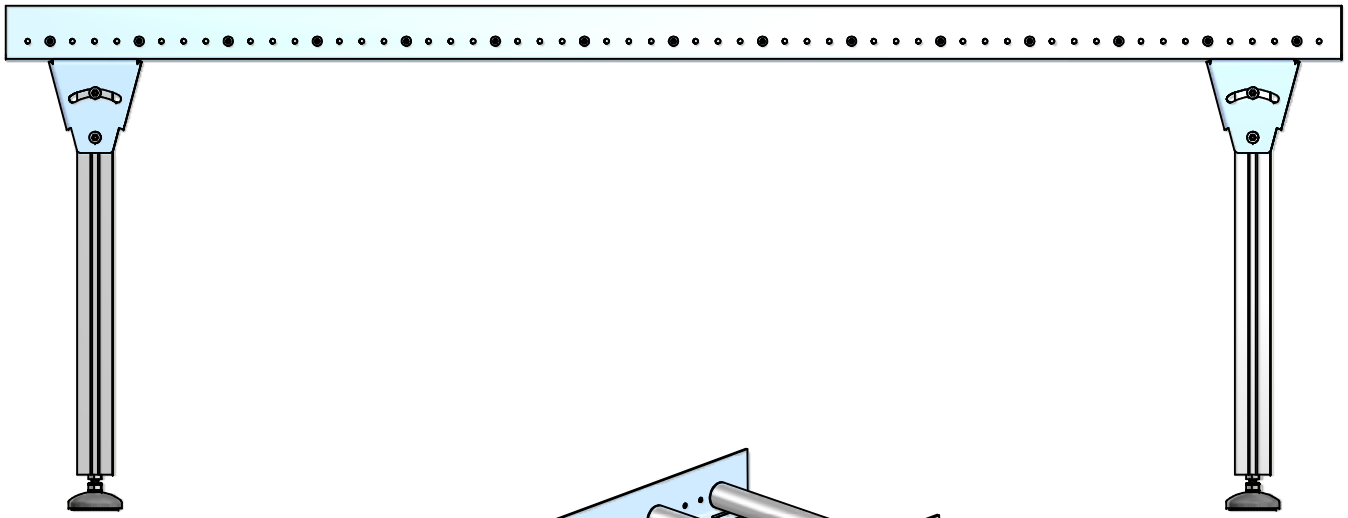

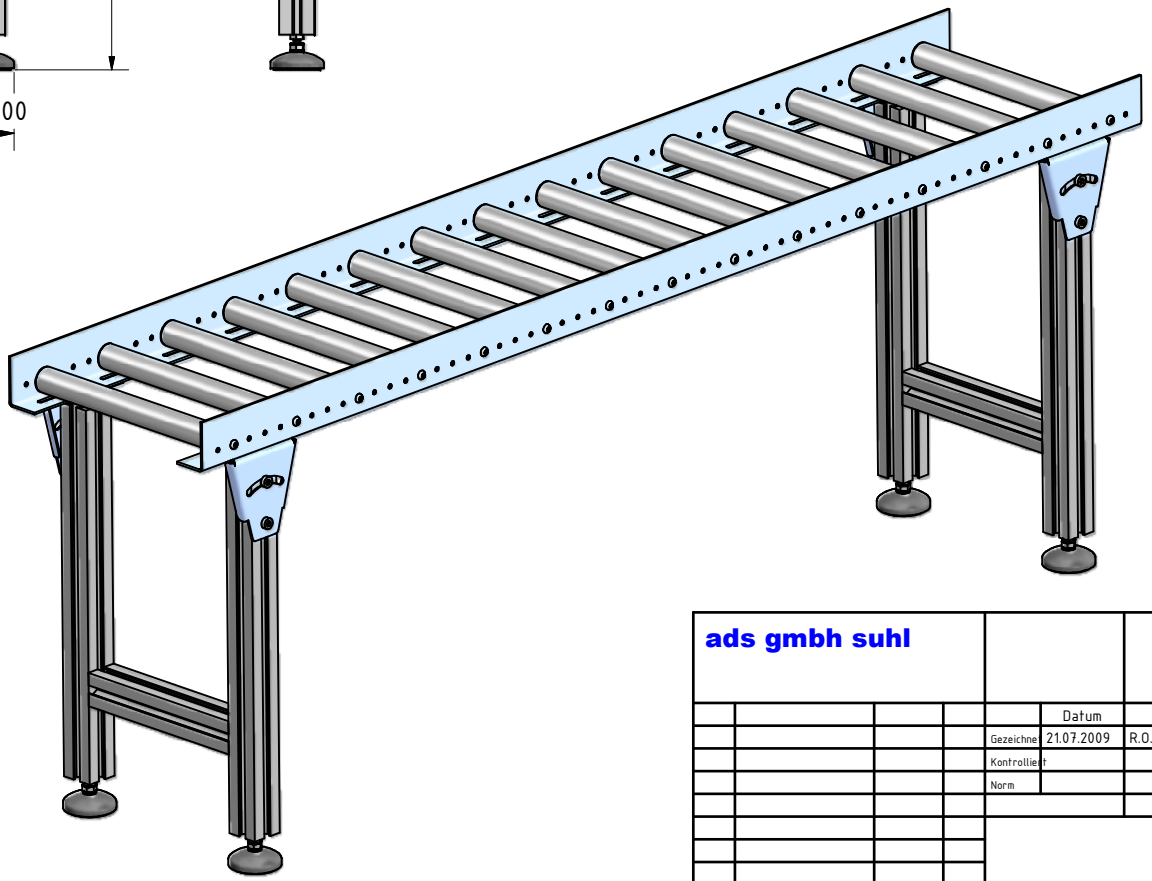

**ads gmbh suhl**

| | Datum | Name |
|---|---|---|
| Gezeichnet | 21.07.2009 | R.O.Adam |
| Kontrolliert | | |
| Norm | | |

Rollenbahn 30
Standartbreite: 300; 400; 600
Teilung: 50;100;125

1500-B305-T100

1

A3

| Status | Änderungen | Datum | Name |
|---|---|---|---|